Isolierkörper für Auslegerrohr 45 mm KUSYS Typ 2 mit Doppel-Öse

Artikelnummer C2376-04

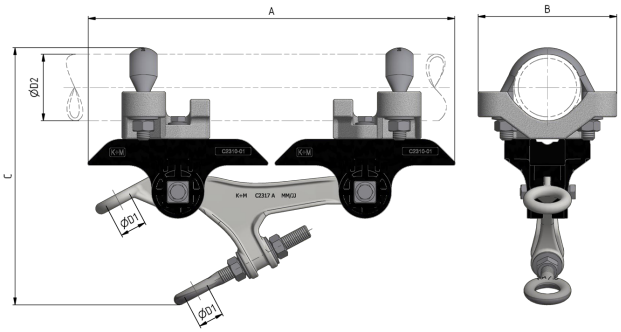

Abmessungen

A: 334 mm
B: 100 mm
C: 222 mm
ØD1: 24 mm
ØD2: 45 mm

Material und Gewicht

Material: Kst / INOX / Alu
Gewicht: 2.85 kg

Lasten

Bruchlast horizontal: 27 kN
Anziehdrehmoment Schrauben und 6kt-Muttern M8: 17 Nm
Anziehdrehmoment 6-kt-Mutter M12: 40 Nm

Angewandte Normen:1993

DIN EN 50119
DIN EN 50124-1
DIN EN 50151
CEI / IEC 60060-1

Funktion

Isolierkörper zur Befestigung an Rohr, in mittleren bis engen Kurven. Justierbare Einstellung der Doppel-Öse, zur Aufnahme von alle Typen von Kurvenschienen.

Spezifikationen

Betriebsspannung: max. 1500 V DC

Bemerkungen

Die Anwendung in Oberleitungsanlagen bedingt eine weite Isolation des Tragwerkes gegenüber den Stützpunkten.
Optional: durch wechseln der Bügelschraube ist die Montage an Rohre mit Ø 45 - 80 mm möglich. Durch austauschen der Befestigung, kann die Aufhängung an Querspannseil und an der Decke montiert werden.

Kummler+Matter AG
Rietstrasse 14
8108 Dällikon

Tel. +41 44 247 47 47
info@kummlermatter.ch
kummlermatter.ch

Kummler+Matter
A COLAS RAIL COMPANY