Fahrdrahtaufhängung Bahn mit Isolierkörper Typ 1, in Geraden, an Richtseil Stahl-/Stahlkupferseil, 0-4° mit 1 Spurhalter verstellbar, mit Ringnut St Inox

Artikelnummer 120563

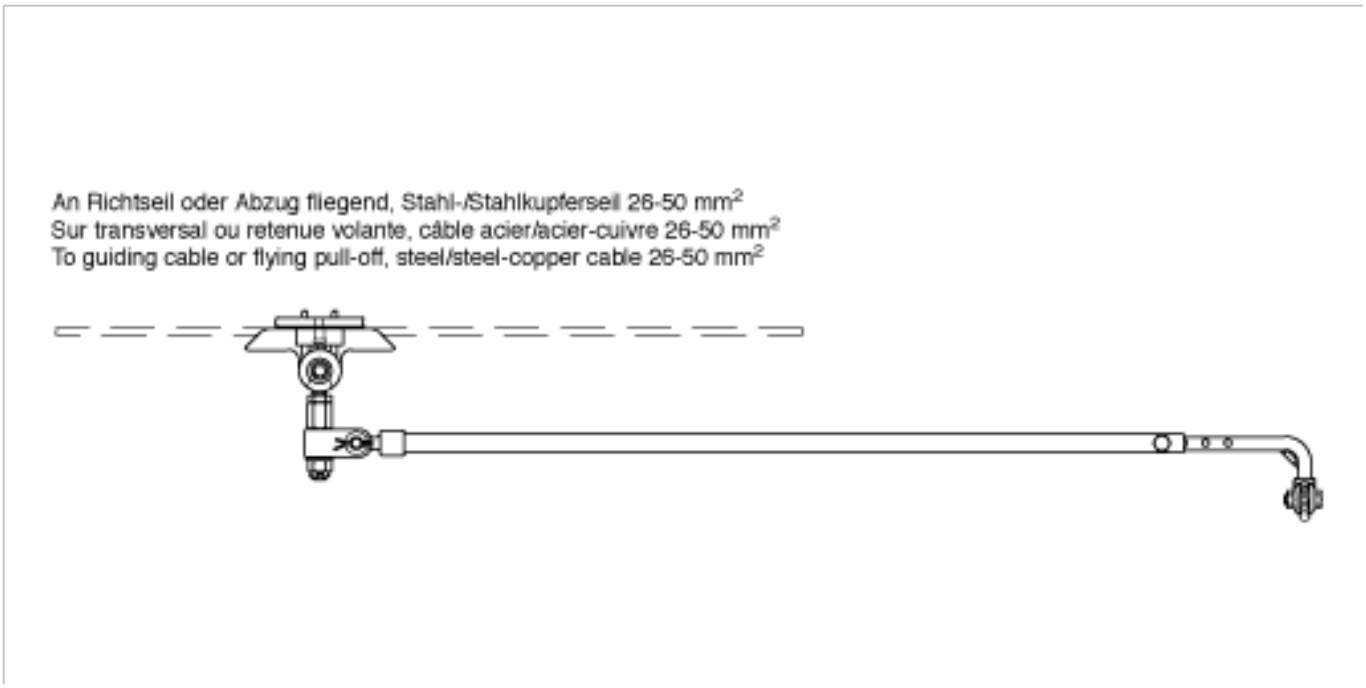

Spezifikationen

Betriebsspannung: max. 1500 V DC

Bemerkungen

- Isolierkörper Kst/St Inox/Alu
- Spurhalter verstellbar St Inox
- Zubehörteile St Inox
- Fahrdrahtklemme CuNiSi

Kummler+Matter AG
Rietstrasse 14
8108 Dällikon

Tel. +41 44 247 47 47
info@kummlermatter.ch
kummlermatter.ch

Kummler+Matter
A COLAS RAIL COMPANY