H:\AD\KNTR\500____\500261BT_g.dwg

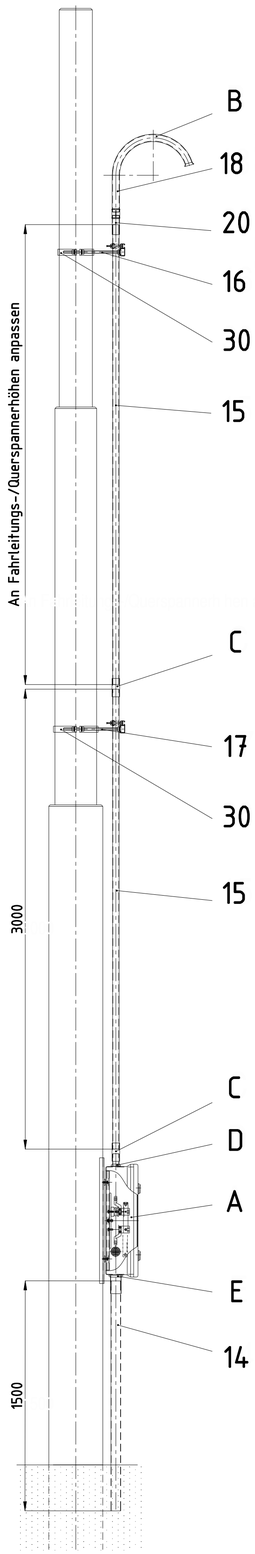

Rundmast
M 1:20

Detail A
M 1:10

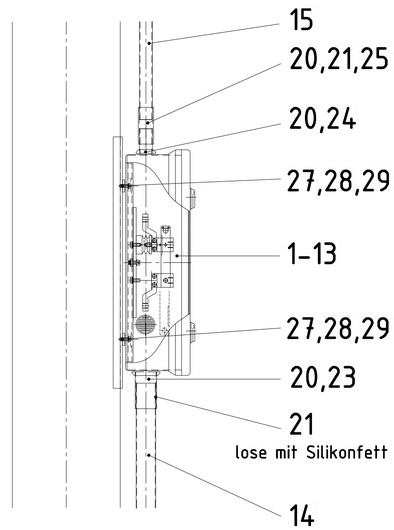

Detail B
M 1:10

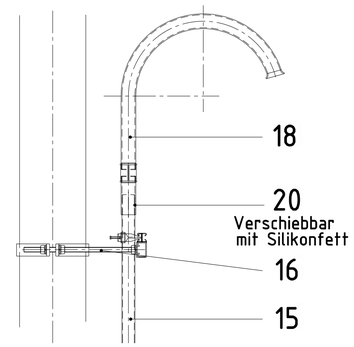

Detail C
M 1:2

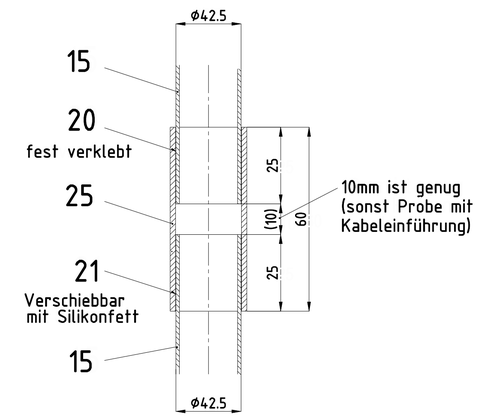

Alle Klebstellen vor dem kleben mit Schmirgeltuch 80 anschleifen und mit Aceton reinigen!

Detail D
M 1:2

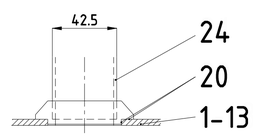

Detail E
M 1:2

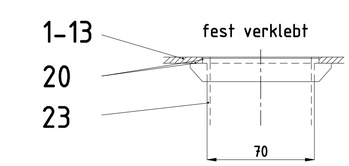

1 Trennmesser

Trennmesserkasten	Gebilde Nr.
B 0983-01	101 442
B 0983-02	101 443
B 0983-03	101 444

2 Trennmesser

Trennmesserkasten	Gebilde Nr.
B 0959-01	101 445
B 0959-02	101 446
B 0959-03	101 447
B 0959-04	101 448
B 0959-05	101 449

3 Trennmesser

Trennmesserkasten	Gebilde Nr.
B 0953-01	101 450
B 0953-02	101 451
B 0953-03	101 452
B 0953-04	101 453
B 0953-05	101 454

Menge 13	12	11	10	09	08	07	06	05	04	03	02	01	Artikelbezeichnung	Material	Pos.	Art.-Nr.	Bemerkung
	2	2	2	2		2	2	2	2		2	2	Mastbride für Rundmast		30	C1139-	separat bestellen
	2	2	2	2		2	2	2	2		2	2	Federring M12	A2	29	350 494	DIN 128A
	2	2	2	2		2	2	2	2		2	2	U-Scheibe Ø13/24x2.5	A2	28	352 336	DIN 125
	2	2	2	2		2	2	2	2		2	2	6-kt.-Schraube M12 x 60	A4	27	351 001	DIN 933
															26		
	6	4	4	6		4	8	8	4		4	2	Muffe		25	300 586	
	3	2	2	3		2	4	4	2		2	1	Stutzen kompl.		24	E2560-01	
	2	1	2	3		1	2	-	2		-	1	Stutzen kompl.		23	E2561-01	
															22		
	1	1	1	1		1	1	1	1		1	1	Molykote 111 Silikonfett		21	300 823	
	1	1	1	1		1	1	1	1		1	1	2-Komponentenkleber		20	300 821	Harz AW106, Härter HV953U
															19		
	3	2	2	3		2	4	4	2		2	1	Rohrbogen kompl.		18	C1286-01	
	1	1	1	1		1	1	1	1		1	1	Rohrführung an Rundmast		17	C1285-02	
	1	1	1	1		1	1	1	1		1	1	Rohrführung an Rundmast		16	C1285-01	
	6	4	4	6		4	8	8	4		4	2	GFK-Epoxy-Rohr Ø42.5/38 x 3.0m		15	300 498	
	2	1	2	3		1	2	-	2		-	1	Steigrohr Ø65/60 x 1.5m		14	300 591	
													Trennmesserkasten		13	B0953-05	
	1												Trennmesserkasten mit 3 Trennmesser		12	B0953-04	
		1											Trennmesserkasten mit 3 Trennmesser		11	B0953-03	
			1										Trennmesserkasten mit 3 Trennmesser		10	B0953-02	
				1									Trennmesserkasten mit 3 Trennmesser		9	B0953-01	
													Trennmesserkasten		8	B0959-05	
						1							Trennmesserkasten mit 2 Trennmesser		7	B0959-04	
							1						Trennmesserkasten mit 2 Trennmesser		6	B0959-03	VBSG spez.
								1					Trennmesserkasten mit 2 Trennmesser		5	B0959-02	
									1				Trennmesserkasten mit 2 Trennmesser		4	B0959-01	
													Trennmesserkasten		3	B0983-03	
											1		Trennmesserkasten mit 1 Trennmesser		2	B0983-02	
												1	Trennmesserkasten mit 1 Trennmesser		1	B0983-01	
101454 / ---	101453 / 2 Eing./ 3 Ausg.	101452 / 2 Eing./ 2 Ausg.	101451 / 2 Eing./ 2 Ausg.	101450 / 3 Eing./ 3 Ausg.	101449 / ---	101448 / 1 Eing./ 2 Ausg.	101447 / 2 Eing./ 4 Ausg.	101446 / 0 Eing./ 4 Ausg.	101445 / 2 Eing./ 2 Ausg.	101444 / ---	101443 / 0 Eing./ 2 Ausg.	101442 / 1 Eing./ 1 Ausg.					

Änderungen

Index	Mitteilung	Datum/Visum	Index	Mitteilung	Datum/Visum
a	1523	10.01.91 / Ldi	e		02.06.09 / vilas
b	1672	04.11.93 / Rh	f		14.06.11 / ruesi
c		30.05.05 / gonru			22.09.15 / vilas
d		11.08.08 / kiebe			

M: (1:1;10:5)

Allgemeintoleranzen ISO 2768-mK

Schaltkastengarnitur

Erstellt	13.01.87	He.
Freigabe	11.08.08	brawi
Ersetzt Zeichnung		500261c BT
Gewicht		Blatt 1
	500261 BT	Revision G

Kummler+Matter AG - Fahrleitungstechnik
Hohlstrasse 176, CH-8026 Zürich

Das Urheberrecht an diesem Zeichnungen und allen Beilagen, die dem Empfänger persönlich anvertraut sind, verbleibt jederzeit unserer Firma. Ohne unserer ausdrückliche Bewilligung dürfen sie nicht kopiert oder vervielfältigt, auch niemals dritten Personen mitgeteilt oder zugänglich gemacht werden.