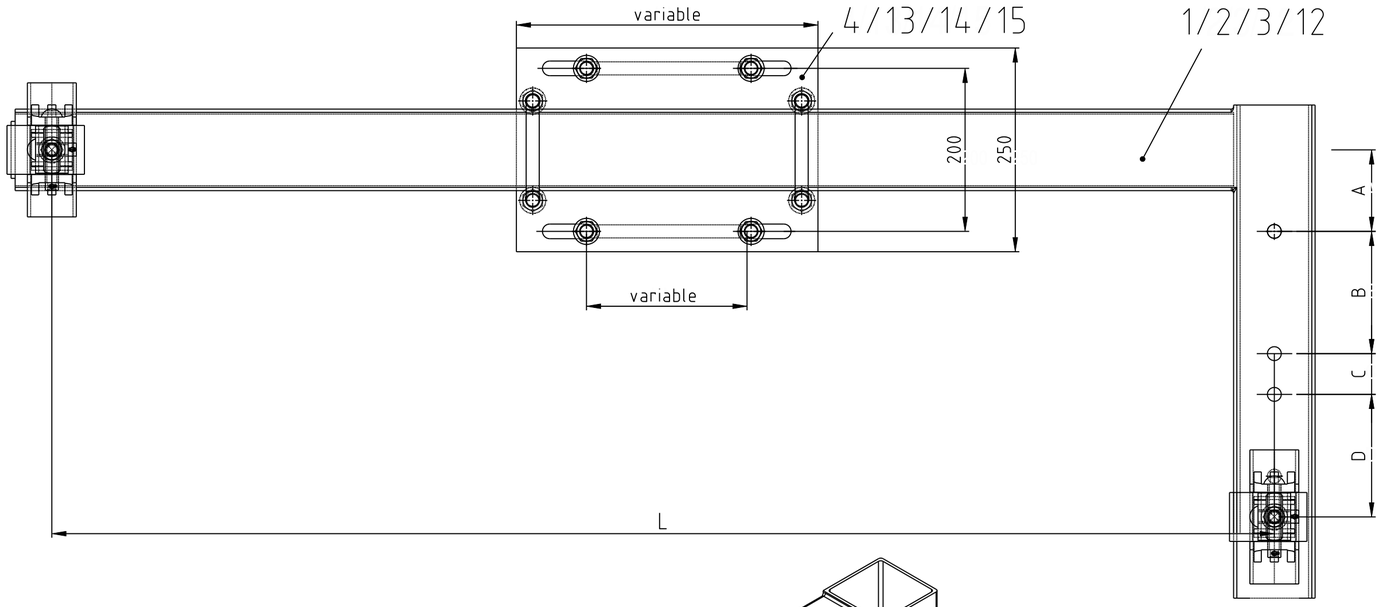

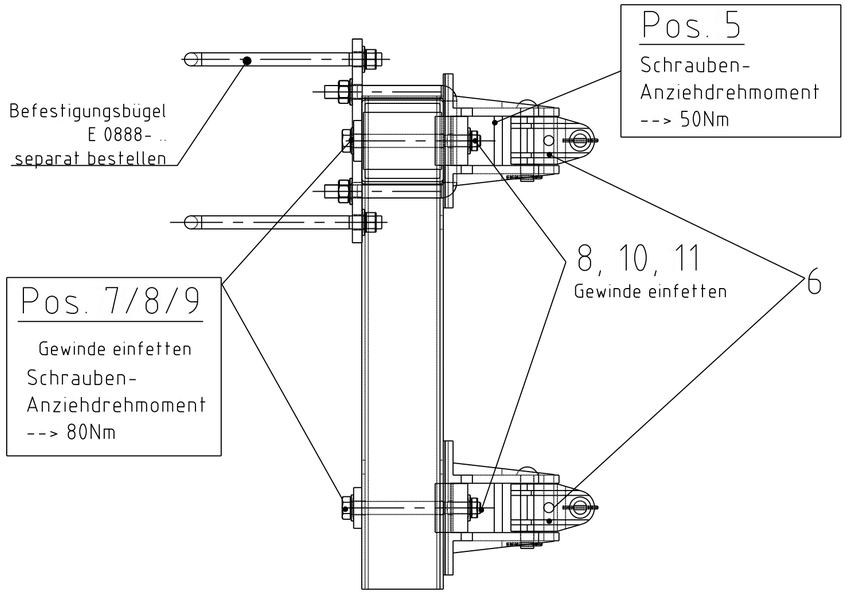

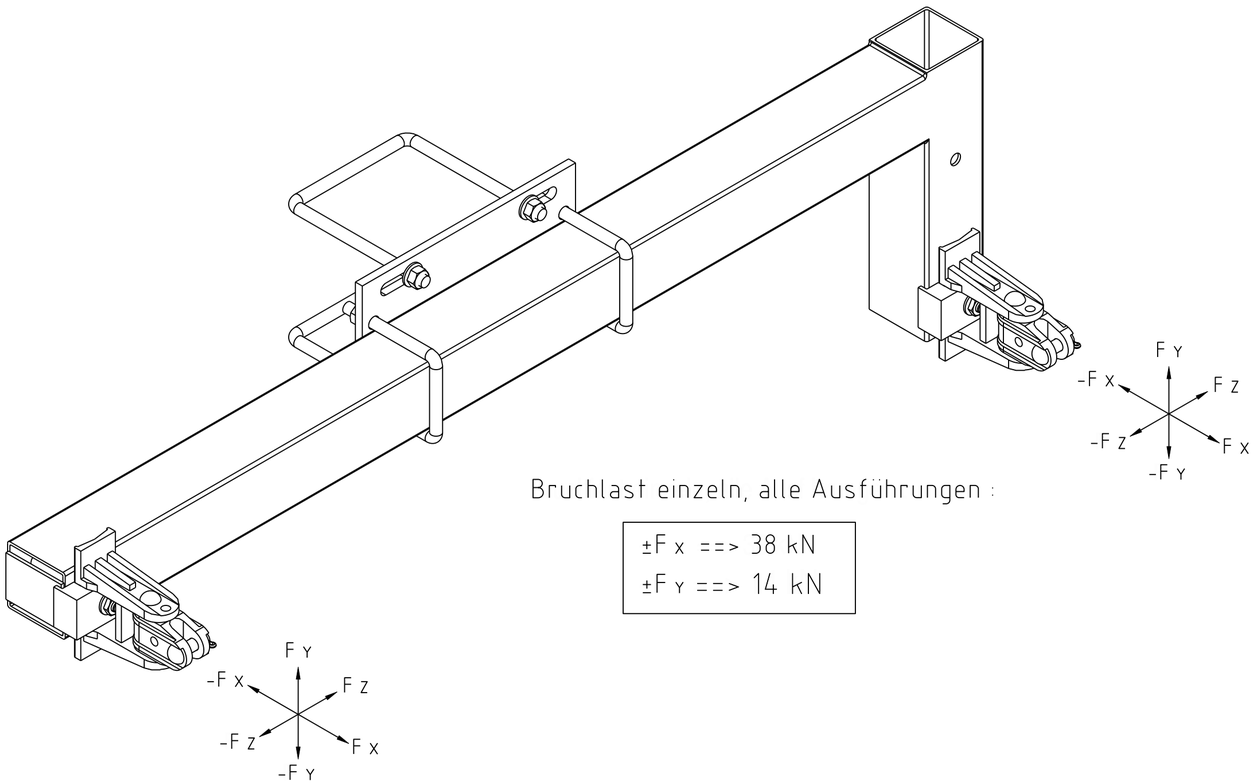

Bruchlast einzeln, alle Ausführungen :

±F x ==> 38 kN
±F Y ==> 14 kN

Ausf.	L	A	B	C	D	Mast - Typ	Gewicht
01	900	100	150	50	-	bis HEB 260	27 kg
02	1200	100	150	50	-	bis HEB 260	31.5 kg
03	1500	100	150	50	-	bis HEB 260	36 kg
04	1300	150	100	100	150	bis HEB 260	36.5 kg
05	1300	150	100	100	150	bis HEB 320	36.5 kg
06	1300	150	100	100	150	bis HEB 550/DLO 02 / SLO 02	36.5 kg
07	1300	150	100	100	150	für HEB 140 und 160	33.5 kg

	1	-	-	-	-	-	-	Befestigungsplatte	15		D2466-04		
	-	1	-	-	-	-	-	Befestigungsplatte	14		D2466-03		
	-	-	1	-	-	-	-	Befestigungsplatte	13		D2466-02		
	1	1	1	1	-	-	-	Traverse schräg	12		C1864-04		
	2	2	2	2	2	2	2	6-kt-Mutter M16x 0,5D	11	A2	352 322	DIN 439B	
	4	4	4	4	4	4	4	Sich-Scheibe Rip-Lock M16	10	A2	352 292		
	2	2	2	2	2	2	2	6-kt-Schraube M16x160/ 44	9	A2	352 435	DIN 931	
	2	2	2	2	2	2	2	Halteplatte	8		E 3261-01		
	2	2	2	2	2	2	2	4-kt-Scheibe 50/50x10	7		E 3253-01		
	2	2	2	2	2	2	2	Drehgelenk	6		D2469-01		
	2	2	2	2	2	2	2	Befestigungsbügel	5		D2476-01		
	-	-	-	1	1	1	1	Befestigungsplatte	4		D 2466-01		
	-	-	-	-	1	-	-	Traverse schräg	3		C 1864-03		
	-	-	-	-	-	1	-	Traverse schräg	2		C 1864-02		
	-	-	-	-	-	-	1	Traverse schräg	1		C 1864-01		
	Stückzahl							Gegenstand	Pos.	Werkstoff	Det.Zch.	Mod.	Bemerkung

08	07	06	05	04	03	02	01
	L=1300	L=1300	L=1300	L=1300	L =1500	L =1200	L = 900

Änderung:	Index	Mitteilung	Datum/Visum	Index	Mitteilung	Datum/Visum
	a.)	Änderungen gemäß CTM vorgenommen	16.03.2000 Kummler	e.)		
	b.)			f.)		
	c.)			g.)		
	d.)			h.)		

Ersetzt durch:
Ersatz für:

500 738D

M: 1:5

Schrägtraverse kompl.

mit Drehgelenk im Nachspannung

Gez.	30.03.99	JMG
Geprüft	29.07.99	
Gesehen		
CAD	3D	

Kummler+Matter Fahrleitungsbau
Kummler + Matter AG Hohlstr. 176 8026 Zürich

99 C 1867

Nennmass über bis		6 30	30 120	120 315	315 1000	1000 2000
Allgemeintoleranzen	±0,1	±0,2	±0,3	±0,5	±0,8	±1,2

Das Urheberrecht an dieser Zeichnung und allen Beilagen, die dem Empfänger persönlich anvertraut sind, verbleibt jederzeit unserer Firma. Ohne unserer schriftlichen Genehmigung dürfen sie nicht kopiert oder vervielfältigt, auch niemals dritten Personen mitgeteilt oder zugänglich gemacht werden.